ประกาศองค์การบริหารส่วนตำบลโนนเมือง

.....

ตามที่พระราชบัญญัติประกอบรัฐธรรมนูญว่าด้วยการป้องกันและปราบปรามทุจริต พ.ศ.๒๕๔๒ และแก้ไขเพิ่มเติม (ฉบับที่ ๒) พ.ศ.๒๕๕๔ มาตรา ๑๐๗/๗ ได้บัญญัติให้หน่วยงานของรัฐต้องดำเนินการจัดทำข้อมูลรายละเอียดเกี่ยวกับการจัดซื้อจัดจ้างโดยเฉพาะเรื่อง ราคากลาง และการคำนวณราคากลางไว้ในระบบข้อมูลอิเล็กทรอนิกส์ เพื่อให้ประชาชนสามารถเข้าตรวจดูได้ องค์การบริการส่วนตำบลโนนเมือง อำเภอนากลาง จังหวัดหนองบัวลำภู จึงขอประชาสัมพันธ์การเปิดเผยราคากลาง และการคำนวณราคากลางการจัดซื้อจัดจ้างในงานก่อสร้าง ดังนี้

ตารางแสดงวงเงินงบประมาณที่จัดสรรและราคากลางในการจัดจ้างงานก่อสร้าง

๑.ชื่อโครงการโครงการซ่อมแซมถนนลาดยางโดยการเสริมผิวทางแบบแอสฟัลติกคอนกรีต (Asphaltic Concrete) ถนนสายกลางบ้านโนนสง่า – นาอ่างทอง

๒.วงเงินงบประมาณที่รับจัดสรร ๓๐๐,๐๐๐ บาท (สามแสนบาทถ้วน)

๓.ลักษณะงานโครงการซ่อมแซมถนนลาดยางโดยการเสริมผิวทางแบบแอสฟัลติกคอนกรีต (Asphaltic Concrete) ถนนสายกลางบ้านโนนสง่า – นาอ่างทอง ตำบลโนนเมือง อำเภอนากลาง จังหวัดหนองบัวลำภู ผิวจราจรกว้าง 7 เมตร ระยะทางยาว 154 เมตร พื้นผิวจราจรหนาเฉลี่ยไม่น้อยกว่า 5 ซม. (ตามแบบที่ อบต.กำหนด)

๔. ราคากลางคำนวณ ณ วันที่ ๙ กุมภาพันธ์ ๒๕๖๐ เป็นเงิน ๓๐๐,๐๐๐ บาท

๕. บัญชีประมาณราคากลาง

๕.๑ แบบ ปร.๕ จำนวน ๑ แผ่น

๕.๒ แบบ ปร.๔ จำนวน ๑ แผ่น

๖. รายชื่อคณะกรรมการกำหนดราคากลาง

๖.๑ ว่าที่ร้อยตรีสุทัศน์ ทานุมา	รองปลัด อบต.โนนเมือง	ประธานกรรมการ
๖.๒ นายอาคมสัน กันสีขา	ผู้อำนวยการกองการศึกษา	กรรมการ
๖.๓ นายยุทธวี คำทะริ	นายช่างโยธาชำนาญงาน	กรรมการ

ประกาศ ณ วันที่ ๑๔ เดือน กรกฎาคม พ.ศ. ๒๕๖๐

ลงชื่อ

(นายทรัพย์ทวี ศรีมุงคุณ)

นายกองค์การบริหารส่วนตำบลโนนเมือง

ตารางแสดงวงเงินงบประมาณที่ได้รับจัดสรรและราคากลางในงานจ้างก่อสร้าง

๑. ชื่อโครงการ ซ่อมแซมถนนลาดยางสายกลางบ้านโนนสง่า-นาอ่างทอง โดยการเสริมผิวทางแบบผิวแอสฟัลติกคอนกรีต (โครงการที่ ๘) / หน่วยงานเจ้าของโครงการ อบต.โนนเมือง

๒.วงเงินงบประมาณที่รับจัดสรร บาท

๓. ลักษณะงาน

โดยพอสังเขป ซ่อมแซมถนนลาดยาง ผิวจราจรกว้าง ๗ ม. ยาว ๑๕๘ พื้นผิวจราจรหนาเฉลี่ยไม่น้อยกว่า ๕ ซม. ตามแบบ อบต.กำหนด

๔. ราคากลางคำนวณ ณ วันที่ ๙ กุมภาพันธ์ ๒๕๖๐ เป็นเงิน ๓๐๐,๐๐๐ บาท

๕. บัญชีประมาณราคากลาง

๕.๑

๕.๒

๕.๓

๕.๔

๖. รายชื่อคณะกรรมการกำหนดราคากลาง

๖.๑ ว่าที่ ร.ต.สุทัศน์ ทานุมา รองปลัด อบต.โนนเมือง ประธานกรรมการ

๖.๒ นายยุทธวี คำทะวี นายช่างโยธาชำนาญงาน รักษาราชการแทน (ผ.อ.กองช่าง) กรรมการ

๖.๓ นายอาคมสัน กันสีขา ผ.อ.กองการศึกษา กรรมการ

ปร. 5

สรุปผลการประมาณราคาก่อสร้าง

โครงการ ซ่อมแซมถนนอาสฟัลท์ โดยการเสริมผิวทางแบบแอสฟัลติกคอนกรีต (Asphaltic Concrete)

งบประมาณ จ่ายขาดเงินสะสม ครั้งที่ 2 ประจำปี 2559 โครงการที่ 8 (งบบริหาร)

ผิวจราจรกว้าง 7 เมตร ระยะทางยาว 154 เมตร พื้นผิวจราจรหนาเฉลี่ยไม่น้อยกว่า 5 ซม. ตามแบบ อบต.กำหนด

สถานที่ก่อสร้าง ถนนสายกลางบ้านในนงจ่า - นาอ่างทอง ตำบลในนเมือง อำเภอนากลาง จังหวัดหนองบัวลำภู

ประมาณราคาตามแบบ ปร.4 จำนวน 1 แผ่น ประมาณราคา เมื่อวันที่ 20 กุมภาพันธ์ 2560

ลำดับที่	รายการ	ค่าวัสดุและค่าแรงงาน รวมเป็นเงิน (บาท)	Factor F	ค่าก่อสร้างทั้งหมด รวมเป็นเงิน (บาท)	หมายเหตุ
1	ประเภทงานทาง	218,538.88	1.3624	297,737.37	
	ป้ายโครงการ 1 ป้าย			3,000.00	
	เงื่อนไข				
	เป็นเงินล่วงหน้าจ่าย %				
	เงินประกันผลงานหัก %				
	ดอกเบี้ยเงินกู้ 6 %				
	ภาษีมูลค่าเพิ่ม 7 %				
สรุป	รวมค่าก่อสร้างเป็นเงินทั้งสิ้น			300,737.37	
	คิดเป็นเงินงบประมาณก่อสร้าง			**300,000.00**	
	ตัวอักษร			(สามแสนบาทถ้วน)	

ผู้ประมาณการ..... นายช่างโยธา ชำนาญงาน

นายพิชิต เวียงอินทร์

คณะกรรมการกำหนดราคากลางได้ตรวจสอบแล้ว

เห็นชอบให้ประมาณราคานี้เป็นราคากลาง

ลงชื่อ.....ตรวจ

(นายยุทธวี คำทะริ)

นายช่างโยธาชำนาญงาน รักษาราชการแทน

(ผอ.กองช่าง)

ลงชื่อ.....ประธานกรรมการ

(ว่าที่ รต. สุทัศน์ ทานุมา)

รองปลัดองค์การบริหารส่วนตำบลในนเมือง

ลงชื่อ.....เห็นชอบ

(นายรุ่งเรือง ธนปราชญ์เปรื่อง)

ปลัดองค์การบริหารส่วนตำบลในนเมือง

ลงชื่อ.....กรรมการ

(นายยุทธวี คำทะริ)

นายช่างโยธาชำนาญงาน รักษาราชการแทน

(ผอ.กองช่าง)

ลงชื่อ.....อนุมัติ

(นายทรัพย์ทวี ศรีมุงคุณ)

นายกองค์การบริหารส่วนตำบลในนเมือง

ลงชื่อ.....กรรมการ

(นายอาคมสัน กันสีชา)

ผู้อำนวยการกองการศึกษา ฯ

แบบ ปร.4

ประมาณราคางานซ่อมแซมถนนลาดยาง

ส่วนราชการ องค์การบริหารส่วนตำบลโนนเมือง

งบประมาณ จ่ายขาดเงินสะสม ครั้งที่ 2 ประจำปี 2559 โครงการที่ 8 (งบบริหาร)

โครงการ ซ่อมแซมถนนลาดยาง โดยการเสริมผิวทางแบบแอสฟัลติกคอนกรีต (Asphaltic Concrete)

สถานที่ก่อสร้าง ถนนสายกลางบ้านโนนสง่า - นาอ่างทอง ตำบลโนนเมือง อำเภอนากลาง จังหวัดหนองบัวลำภู

ผิวจราจรกว้าง 7 เมตร ระยะทางยาว 154 เมตร พื้นผิวจราจรหนาเฉลี่ยไม่น้อยกว่า 5 ซม. ตามแบบ อบต.กำหนด

ประมาณราคา เมื่อวันที่ 20 กุมภาพันธ์ 2560 ราคาน้ำมันโซล่าที่ อ. เมือง 26.00 - 26.99 บาท / ลิตร

ประมาณการโดย นายพิชิต เวียงอินทร์ ตำแหน่ง นายช่างโยธาชำนาญงาน

ลำดับที่	รายการ	จำนวน	หน่วย	ค่าวัสดุ		ค่าแรงงาน		รวมเงิน
				ต่อหน่วย	รวม	ต่อหน่วย	รวม	(บาท)
1	ทำความสะอาดผิวทางเดิม	1078	ตร.ม.		-	2.00	2,156.00	2,156.00
2	งานผิวทาง							
	- Tack Coat	1,078	ตร.ม.	15.00	16,170.00	6.10	6,575.80	22,745.80
	- ผิวทาง Ac.	1,078	ตร.ม.	160.00	172,480.00	10.86	11,707.08	184,187.08
3	งานตีเส้นจราจร							
	- สีเทอร์โมพลาสติก	35	ตร.ม.	250.00	8,750.00	20.00	700.00	9,450.00
	รวมราคาค่างานต้นทุน							218,538.88

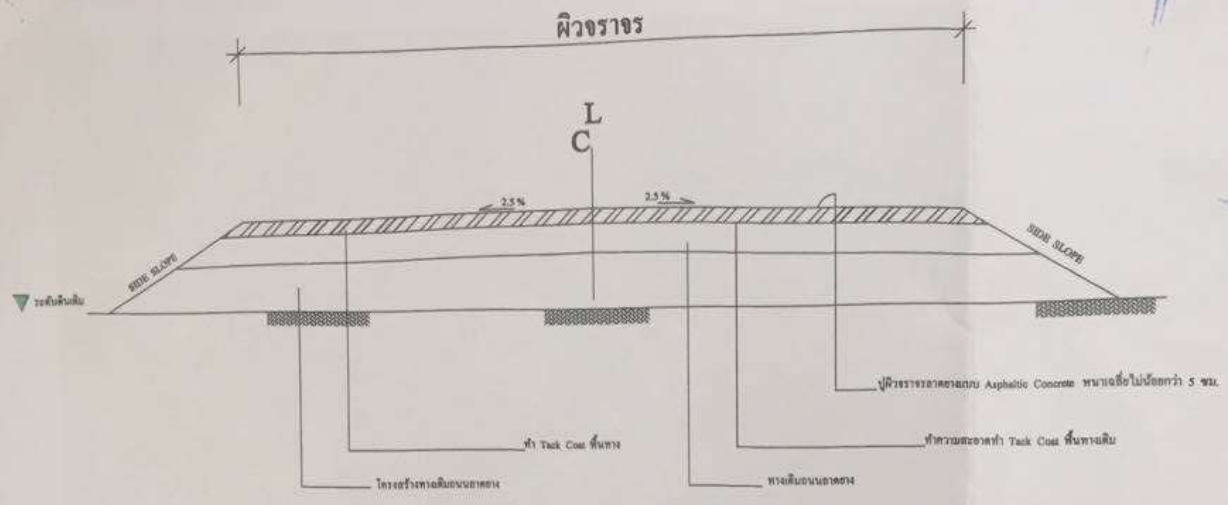

รูปตัดตามขวางงาน ผิวทาง AC.

NOT TO SCALE

หมายเหตุ

L = ความกว้างของถนน

C_L = ศูนย์กลางความกว้างถนน

แบบมาตรฐานถนนลาดยาง แบบเลขที่	เห็นควรเสนอ (นายพิชิต เวียงสันตย์) นายช่างโยธาชำนาญงาน	ตรวจ (นายสุทธิ์ คำทะวี) นายช่างโยธาชำนาญงาน รักษาราชการแทน ผอ.กองช่าง	เห็นชอบ ปลัด อบต. (นายรุ่งเรือง ธนประชาชุติเรืองรอง)	เห็นชอบ รองนายก อบต. (นายอุดร ยอดดา)	เห็นชอบ รองนายก อบต. (นายสนั่น อสุรย์)	อนุมัติ นายก อบต. (นายทรัพย์ทวี ศรีบุญคุณ)	หมายเหตุ

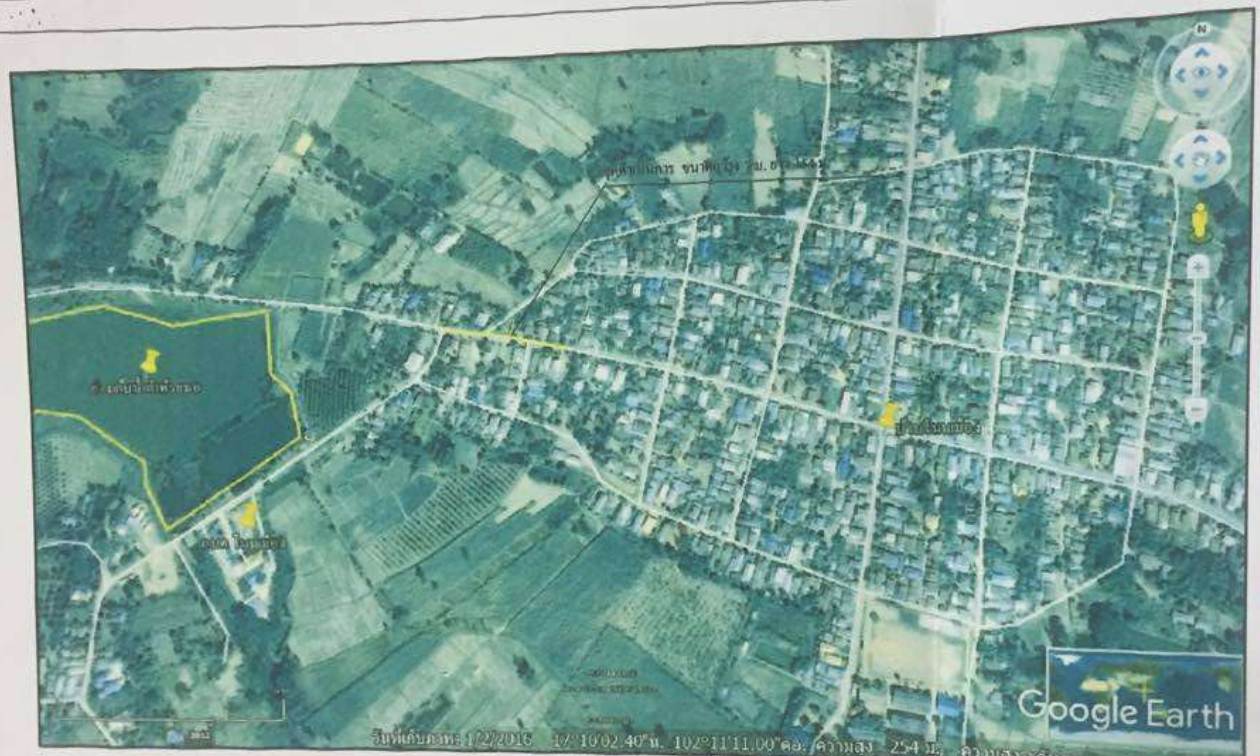

แบบแสดงแผนที่สังเขป แสดงจุดซ่อมแซมถนนลาดยาง สายกลางบ้านโนนสง่า - นาอ่างทอง โดยการเสริมผิวทางแบบแอสฟัลติกคอนกรีต

ชื่อโครงการ	เขียนแบบ	ตรวจ	เห็นชอบ	เห็นชอบ	เห็นชอบ	อนุมัติ
ซ่อมแซมถนนลาดยาง สายกลางบ้านโนนสง่า - นาอ่างทอง	(นายพิชิต เกียงสินธร) นายช่างโยธาชำนาญงาน	(นายชุตพร คำแปง) ช่างสำรวจและแบบ อต.เขมราฐ	(นายวุ่เรือง ขนประชญ์เปรียง) ปลัด อบต.	(นายสุพร ยอดคา) รองปลัด อบต.	(นายสกล อสุรกง) รองนายก อบต.	(นายอำพันธ์ ศรีบุตุล) นายก อบต.

ประกาศองค์การบริหารส่วนตำบลโนนเมือง

ตามที่พระราชบัญญัติประกอบรัฐธรรมนูญว่าด้วยการป้องกันและปราบปรามทุจริต พ.ศ.๒๕๔๒ และแก้ไขเพิ่มเติม (ฉบับที่ ๒) พ.ศ.๒๕๕๔ มาตรา ๑๐๗/๗ ได้บัญญัติให้หน่วยงานของรัฐต้องดำเนินการจัดทำข้อมูลรายละเอียดเกี่ยวกับการจัดซื้อจัดจ้างโดยเฉพาะเรื่อง ราคากลาง และการคำนวณราคากลางไว้ในระบบข้อมูลอิเล็กทรอนิกส์ เพื่อให้ประชาชนสามารถเข้าตรวจดูได้ องค์การบริการส่วนตำบลโนนเมือง อำเภอนากลาง จังหวัดหนองบัวลำภู จึงขอประชาสัมพันธ์การเปิดเผยราคากลาง และการคำนวณราคากลางการจัดซื้อจัดจ้างในงานก่อสร้าง ดังนี้

ตารางแสดงวงเงินงบประมาณที่จัดสรรและราคากลางในการจัดจ้างงานก่อสร้าง

๑.ชื่อโครงการ โครงการซ่อมแซมถนนลาดยางสายโนนสง่า – ภูพระ วางท่อระบายน้ำพร้อมบ่อพัก

๒.วงเงินงบประมาณที่รับจัดสรร ๒๘๐,๐๐๐ บาท (สองแสนแปดหมื่นบาทถ้วน)

๓.ลักษณะงาน โครงการซ่อมแซมถนนลาดยางสายโนนสง่า – ภูพระ วางท่อระบายน้ำพร้อมบ่อพัก บ้านนาอ่างทอง หมู่ที่ 13 ตำบลโนนเมือง อำเภอนากลาง จังหวัดหนองบัวลำภู ลักษณะงาน วางท่อระบายน้ำพร้อมบ่อพัก และเทคอนกรีตทับ ยาวรวม 232 ม.(ตามแบบที่ อบต. กำหนด)

๔. ราคากลางคำนวณ ณ วันที่ ๑๙ เมษายน ๒๕๖๐ เป็นเงิน ๒๘๐,๐๐๐ บาท

๕. บัญชีประมาณราคากลาง

๕.๑ แบบ ปร.๕ จำนวน ๑ แผ่น

๕.๒ แบบ ปร.๔ จำนวน ๑ แผ่น

๖. รายชื่อคณะกรรมการกำหนดราคากลาง

๖.๑ ว่าที่ร้อยตรีสุทัศน์ ทานุมา	รองปลัด อบต.โนนเมือง	ประธานกรรมการ
๖.๒ นายอาคมสัน กันสีชา	ผู้อำนวยการกองการศึกษา	กรรมการ
๖.๓ นายยุทธวี คำทะริ	นายช่างโยธาชำนาญงาน	กรรมการ

ประกาศ ณ วันที่ ๑๔ เดือน กรกฎาคม พ.ศ. ๒๕๖๐

ลงชื่อ

(นายทรัพย์ทวี ศรีมุงคุณ)

นายกองค์การบริหารส่วนตำบลโนนเมือง

ตารางแสดงวงเงินงบประมาณที่ได้รับจัดสรรและราคากลางในงานจ้างก่อสร้าง

๑. ชื่อโครงการ ซ่อมแซมถนนลาดยางสายโนนสง่า – ภูพระ หมู่ที่ ๑๓ บ้านนาอ่างทอง (โครงการที่ ๓๖) / หน่วยงานเจ้าของโครงการ อบต.โนนเมือง

๒.วงเงินงบประมาณที่รับจัดสรร บาท

๓. ลักษณะงาน

โดยพอสังเขป วางท่อระบายน้ำพร้อมบ่อพักและเทคอนกรีตทับ ยาวรวม ๓๒๓ เมตร

๔. ราคากลางคำนวณ ณ วันที่ ๑๙ เมษายน ๒๕๖๐ เป็นเงิน ๒๘๐,๐๐๐ บาท

๕. บัญชีประมาณราคากลาง

๕.๑

๕.๒

๕.๓

๕.๔

๖. รายชื่อคณะกรรมการกำหนดราคากลาง

๖.๑ ว่าที่ ร.ต.สุทัศน์ ทานุมา รองปลัด อบต.โนนเมือง ประธานกรรมการ

๖.๒ นายยุทธวี คำทะริ นายช่างโยธาชำนาญงาน รักษาราชการแทน (ผ.อ.กองช่าง) กรรมการ

๖.๓ นายอาคมสัน กันสีชา ผ.อ.กองการศึกษา กรรมการ

ตารางแสดงวงเงินงบประมาณที่ได้รับจัดสรรและราคากลางในงานจ้างก่อสร้าง

๑. ชื่อโครงการ ซ่อมแซมถนนลาดยางสายโนนสง่า – ภูพระ หมู่ที่ ๑๓ บ้านนาอ่างทอง (โครงการที่ ๑๓) / หน่วยงานเจ้าของโครงการ อบต.โนนเมือง

๒.วงเงินงบประมาณที่รับจัดสรร บาท

๓. ลักษณะงาน

โดยพอสังเขป วางท่อระบายน้ำพร้อมบ่อพักและเทคอนกรีตทับ ยาวรวม ๓๒๓ เมตร

๔. ราคากลางคำนวณ ณ วันที่ ๑๙ เมษายน ๒๕๖๐ เป็นเงิน ๒๘๐,๐๐๐ บาท

๕. บัญชีประมาณราคากลาง

๕.๑

๕.๒

๕.๓

๕.๔

๖. รายชื่อคณะกรรมการกำหนดราคากลาง

๖.๑ ว่าที่ ร.ต.สุทัศน์ ทานุมา รองปลัด อบต.โนนเมือง ประธานกรรมการ

๖.๒ นายยุทธวี คำทะริ นายช่างโยธาชำนาญงาน รักษาราชการแทน (ผ.อ.กองช่าง) กรรมการ

๖.๓ นายอาคมสัน กันสีชา ผ.อ.กองการศึกษา กรรมการ

ปร.4

บัญชีรายละเอียดปริมาณงาน

ส่วนราชการองค์การบริหารส่วนตำบลโนนเมือง

งบประมาณ จ่ายขาดเงินสะสม ครั้งที่ 2 ประจำปี 2559 โครงการที่ 32

รายการประมาณราคา *งานต้นทุนค่างานซ่อมแซมถนนลาดยาง*

โครงการ *ซ่อมแซมถนนลาดยางสายโนนสง่า - ภูพระ วางท่อระบายน้ำพร้อมบ่อพัก*

สถานที่ดำเนินการ *บ้านบ่าอ่างทอง หมู่ที่ 13 ตำบลโนนเมือง อำเภอนากลาง จังหวัดหนองบัวลำภู*

สายโนนสง่า - ภูพระ

ลักษณะงาน วางท่อระบายน้ำพร้อมบ่อพัก และเทคอนกรีตทับ ยาวรวม 232 ม.

ประมาณการโดย นายพิชิต เวียงอินทร์ นายช่างโยธา

ประมาณการเมื่อวันที่ *19 เมษายน 2560* ตามแบบ *อบต. โนนเมือง*

ราคาน้ำมันไขล่าที่ อ.เมือง จ.หนองบัวลำภู 25.00 - 25.99 บาท / ลิตร

ลำดับที่	รายการ	จำนวน	หน่วย	ค่าวัสดุ		ค่าแรงงาน		รวมเงิน (บาท)	หมายเหตุ
				ต่อหน่วย	รวม	ต่อหน่วย	รวม		
1	งานดินขุด	50	ลบ.ม		-	125.00	6,250.00	6,250.00	
2	คอนกรีตหยาบ เทก่อนวางท่อ	6.5	ลบ.ม	1,700.00	11,050.00	306.00	1,989.00	13,039.00	
3	ท่อ คสล. 0.30 x 1.00 ม. พร้อมขาแนวท่อ	218	ท่อน	380.00	82,840.00		-	82,840.00	
4	งานทรายรองพื้นปรับระดับ	10.90	ลบ.ม	420.00	4,578.00		-	4,578.00	
5	ค่าแบบข้างคอนกรีตติดตามยาว 1 ข้าง	218.00	ม.	-	-	10.30	2,245.40	2,245.40	
6	งานผิวจราจร คอนกรีต (ค.2)	32.70	ลบ.ม	-	-	-	-		
	-ปูนซีเมนต์ปอร์ตแลนด์ ....310 กก./ลบ.ม.	202.74	ถุง	120.00	24,328.80	-	-	24,328.80	
	-ทราย .... 0.46 ลบ.ม./ลบ.ม.	15.04	ลบ.ม	420.00	6,317.64	-	-	6,317.64	
	-หินผสม .... 0.91 ลบ.ม./ลบ.ม.	29.76	ลบ.ม	467.00	13,896.52	-	-	13,896.52	
	ค่าผสมคอนกรีต	32.70	ลบ.ม	-	-	174.54	5,707.46	5,707.46	
	ค่าปูคอนกรีต	50.00	ตร.ม.	-	-	11.83	591.50	591.50	
	ค่าตัดรอยต่อคอนกรีต และหยอดยาง	218.00	ม.	-	-	21.92	4,778.56	4,778.56	
7	เหล็กเสริม						-		
	- เหล็กตะแกรง Ø 0.40 มม. @0.20x0.20 ม.	218	ตร.ม.	35.00	7,630.00		-	7,630.00	
8	งานหยอดยางแอสฟัลท์	3.27	ลิตร	18.00	58.86	-	-	58.86	
9	**งานบ่อพัก 0.70 x 0.70 ม. 20 บ่อ**								
	เหล็กเส้น RB Ø 9 มม.	84	เส้น	92.00	7,728.00	13.97	1,173.48	8,901.48	
	ลวดผูกเหล็ก	11.0	กก.	46.70	513.70		-	513.70	
	เหล็กฉาก 40 x 40 มม.	11.0	ท่อน	350.00	3,850.00		-	3,850.00	
	ฝาตะแกรงเหล็ก	21	ฝา	500.00	10,500.00		-	10,500.00	
	คอนกรีต 1 : 2 : 4 180 KSC.	5.50	ลบ.ม.	1,800.00	9,900.00	306.00	1,683.00	11,583.00	
	ไม้แบบ	1	เหมารวม					5,000.00	
							รวมราคาค่าต้นทุน	**212,609.92**	

สรุปผลการประมาณราคาค่าก่อสร้าง ปร.5

ส่วนราชการ *องค์การบริหารส่วนตำบลโนนเมือง*

ประเภท *งานอาคาร* *ตามแบบ อบต. โนนเมือง*

สถานที่ดำเนินการ *บ้านนาอ่างทอง หมู่ที่ 13 ตำบลโนนเมือง อำเภอนากลาง จังหวัดหนองบัวลำภู*

ประมาณราคาตามแบบ ปร.4 *จำนวน 1 แผ่น* **เมื่อ** *19 เมษายน 2560*

ลำดับที่	รายการ	ค่าวัสดุและค่าแรงงาน รวมเป็นเงิน (บาท)	FACTOR F	ค่าก่อสร้างทั้งหมด รวมเป็นเงิน (บาท)	หมายเหตุ
1	ประเภทงานอาคาร	212,609.92	1.3074	277,966.21	
2	ป้ายโครงการ 1 ป้าย			3,000.00	
	- เงินล่วงหน้าจ่าย .....%				
	- ดอกเบี้ยเงินกู้ 6 %				
	- เงินประกันสัญญา ...%				
	- ภาษีมูลค่าเพิ่ม (VAT) 7 %				
สรุป	รวมราคาค่าดำเนินการทั้งสิ้น 1 + 2			280,966.21	
	คิดเป็นราคาค่าก่อสร้าง			**280,000.00**	
	ตัวอักษร	**สองแสนแปดหมื่นบาทถ้วน**			

ผู้ประมาณการ..... นายช่างโยธา ชำนาญงาน

นายพิชิต เวียงอินทร์

คณะกรรมการกำหนดราคากลางได้ตรวจสอบแล้ว

เห็นชอบให้ประมาณราคานี้เป็นราคากลาง

ลงชื่อ.....ตรวจ

(นายยุทธวี คำทะวิ)

นายช่างโยธาชำนวญงาน รักษาราชการแทน

(ผอ.กองช่าง)

ลงชื่อ.....ประธานกรรมการ

(ว่าที่ รต. สุทัศน์ ทานุมา)

รองปลัดองค์การบริหารส่วนตำบลโนนเมือง

ลงชื่อ.....เห็นชอบ

(นายรุ่งเรือง ธนปราชญ์เปรื่อง)

ปลัดองค์การบริหารส่วนตำบลโนนเมือง

ลงชื่อ.....กรรมการ

(นายยุทธวี คำทะวิ)

นายช่างโยธาชำนวญงาน รักษาราชการแทน

(ผอ.กองช่าง)

ลงชื่อ.....อนุมัติ

(นายทรัพย์ทวี ศรีบุงคุณ)

นายกองค์การบริหารส่วนตำบลโนนเมือง

ลงชื่อ.....กรรมการ

(นายอาคมสัน กันสีชา)

ผู้อำนวยการกองการศึกษาฯ

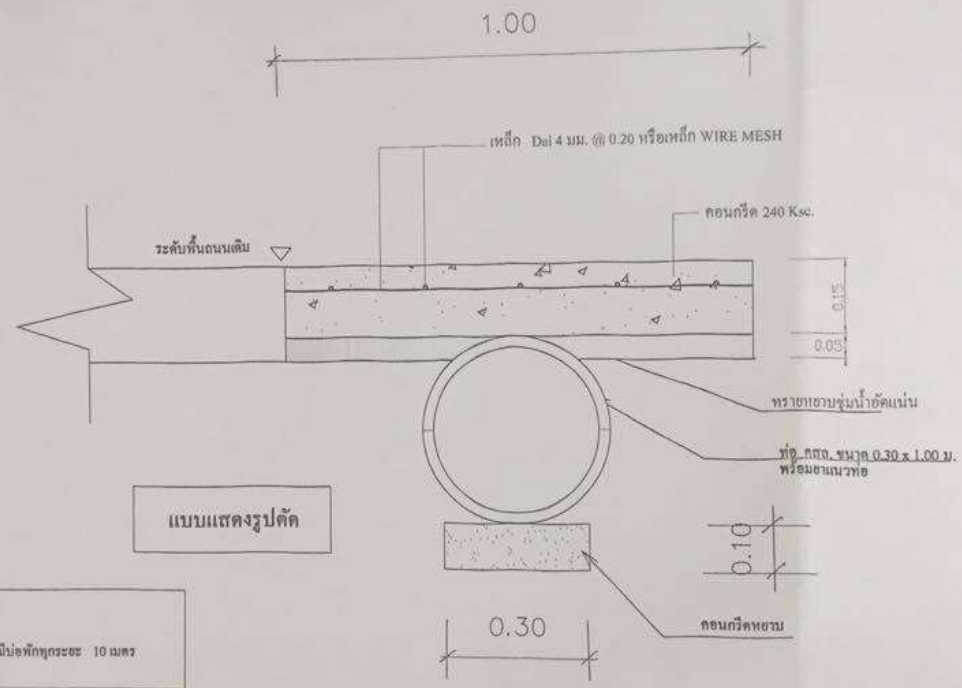

แบบแสดงรูปตัด

หมายเหตุ มีบ่อพักทุกระยะ 10 เมตร

ชื่อโครงการ	เขียนแบบ	ตรวจสอบ	เห็นชอบ	เห็นชอบ	เห็นชอบ	อนุมัติ
ซ่อมแซมถนนลูกลาง พร้อมวางท่อระบายน้ำพร้อมบ่อพัก	(นายพิชิต เมืองจินดา) นายช่างโยธาปฏิบัติงานชำนาญงาน	(นายทุนวี ดำทะวี) นายช่างโยธาชำนาญงาน รักษาการ ผอ.กองช่าง	(นายรุ่งเรือง ประทุมเรือง) ปลัด อบต.	(นายสมชัย ยอดดา) รองนายก อบต.	(นายสมปัน กตูจัง) รองนายก อบต.	(นายสวัสดิ์วิวัฒ ศรีบุญทุม) นายก อบต.

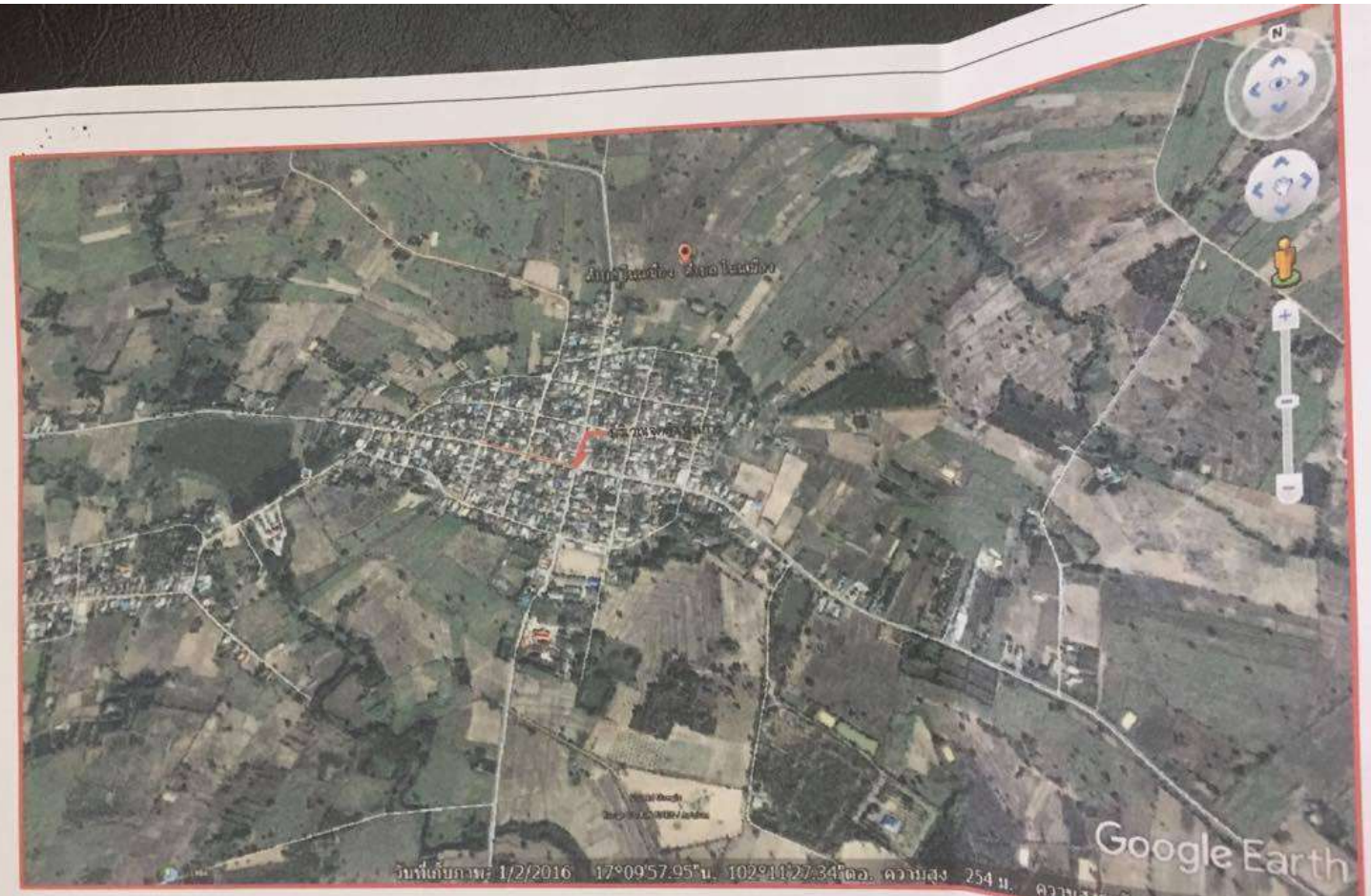

โครงการ	เขียนแบบ	ตรวจ	เห็นชอบ	เห็นชอบ	เห็นชอบ	อนุมัติ
หมู่ที่ 3 ซ่อมแซมถนนลาดยาง สายในเมืองป่า - ภูพระ	(นายคิริต กิ่งจันทร์) นายช่างโยธาชำนาญงาน	(นายสุธทวี คำทะริ) นายช่างโยธาชำนาญงาน	(นายจุ่งเรือง ธนปัทรกุปเรือง) ปลัด อบต.	(นายสุจิต ยอดตา) รองนายก อบต.	(นายสนั่น อสูรย์) รองนายก อบต.	(นายทรัพย์ทวี ศรีมุงคุณ) นายก อบต.

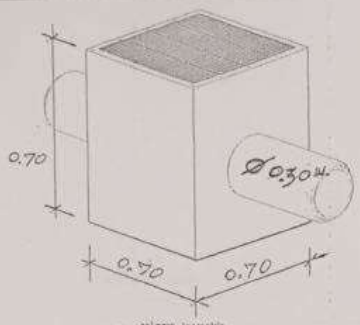

รูปภาพ Isometric

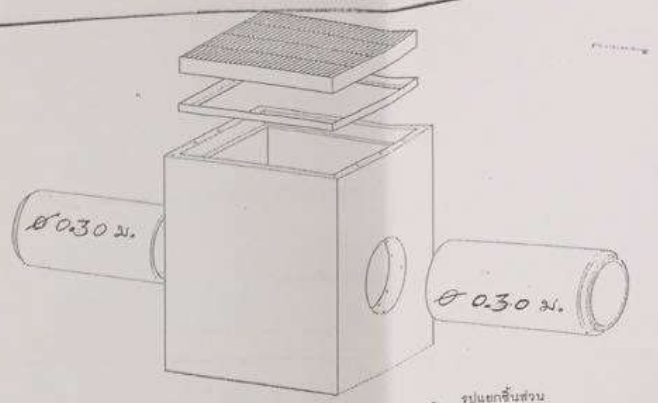

รูปแยกชิ้นส่วน

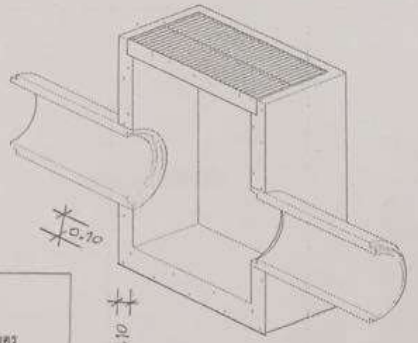

รูปตัดตามแนว ก - ก

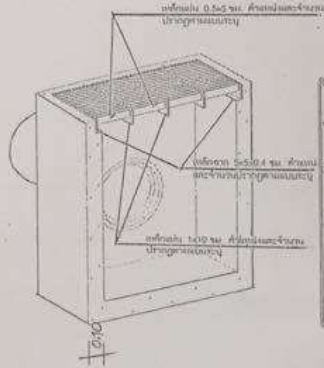

รูปตัดตามแนว ข - ข

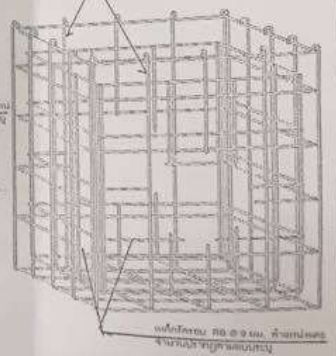

รูปลักษณะการเสริมเหล็ก

หมายเหตุ มีบ่อพักทุกระยะ 10 เมตร

แบบบ่อพักน้ำ คสล.	เขียนแบบ นายชำนิยา (นายศิริศิต เกือจันทร์)	ตรวจ หัวหน้าส่วนโยธา (นายยุทธชี ศ่วยวี)	เห็นชอบ ปลัด อบต. (นายรุ่งเรือง ลนปราจญ์เปรื่อง)	เห็นชอบ รองนายก อบต. (นายมุล ยอดตา)	เห็นชอบ รองนายก อบต. (นายสนั่น อดุรย์)	อนุมัติ นายก อบต. (นายทรัพย์ศรี ศรีมุงคุณ)	หมายเหตุ

ประกาศองค์การบริหารส่วนตำบลโนนเมือง

ตามที่พระราชบัญญัติประกอบรัฐธรรมนูญว่าด้วยการป้องกันและปราบปรามทุจริต พ.ศ.๒๕๔๒ และแก้ไขเพิ่มเติม (ฉบับที่ ๒) พ.ศ.๒๕๕๔ มาตรา ๑๐๓/๗ ได้บัญญัติให้หน่วยงานของรัฐต้องดำเนินการจัดทำข้อมูลรายละเอียดเกี่ยวกับการจัดซื้อจัดจ้างโดยเฉพาะเรื่อง ราคากลาง และการคำนวณราคากลางไว้ในระบบข้อมูลอิเล็กทรอนิกส์ เพื่อให้ประชาชนสามารถเข้าตรวจดูได้ องค์การบริการส่วนตำบลโนนเมือง อำเภอนากลาง จังหวัดหนองบัวลำภู จึงขอประชาสัมพันธ์การเปิดเผยราคากลาง และการคำนวณราคากลางการจัดซื้อจัดจ้างในงานก่อสร้าง ดังนี้

ตารางแสดงวงเงินงบประมาณที่จัดสรรและราคากลางในการจัดจ้างงานก่อสร้าง

๑.ชื่อโครงการ โครงการซ่อมแซมถนนลาดยางสายโนนสง่า – ภูพระ วางท่อระบายน้ำพร้อมบ่อพัก

๒.วงเงินงบประมาณที่รับจัดสรร ๒๖๐,๐๐๐ บาท (สองแสนหกหมื่นบาทถ้วน)

๓.ลักษณะงาน โครงการซ่อมแซมถนนลาดยางสายโนนสง่า – ภูพระ วางท่อระบายน้ำพร้อมบ่อพัก บ้านโนนสง่า หมู่ที่ 5 ตำบลโนนเมือง อำเภอนากลาง จังหวัดหนองบัวลำภู ลักษณะงาน วางท่อระบายน้ำพร้อมบ่อพักและเทคอนกรีตทับ ยาวรวม 214 ม.(ตามแบบที่ อบต.กำหนด)

๔. ราคากลางคำนวณ ณ วันที่ ๑๙ เมษายน ๒๕๖๐ เป็นเงิน ๒๖๐,๐๐๐ บาท

๕. บัญชีประมาณราคากลาง

๕.๑ แบบ ปร.๕ จำนวน ๑ แผ่น

๕.๒ แบบ ปร.๔ จำนวน ๑ แผ่น

๖. รายชื่อคณะกรรมการกำหนดราคากลาง

๖.๑ ว่าที่ร้อยตรีสุทัศน์ ทานุมา	รองปลัด อบต.โนนเมือง	ประธานกรรมการ
๖.๒ นายอาคมสัน กันสีชา	ผู้อำนวยการกองการศึกษา	กรรมการ
๖.๓ นายยุทธวี คำทะริ	นายช่างโยธาชำนาญงาน	กรรมการ

ประกาศ ณ วันที่ ๑๔ เดือน กรกฎาคม พ.ศ. ๒๕๖๐

ลงชื่อ

(นายทรัพย์ทวี ศรีมุงคุณ)

นายกองค์การบริหารส่วนตำบลโนนเมือง

ตารางแสดงวงเงินงบประมาณที่ได้รับจัดสรรและราคากลางในงานจ้างก่อสร้าง

๑. ชื่อโครงการ ซ่อมแซมถนนลาดยางสายโนนสง่า – ภูพระ วางท่อระบายน้ำพร้อมบ่อพัก หมู่ที่ ๕ (โครงการที่ ๑๕) / หน่วยงานเจ้าของโครงการ อบต.โนนเมือง

๒.วงเงินงบประมาณที่รับจัดสรร บาท

๓. ลักษณะงาน

โดยพอสังเขป วางท่อระบายน้ำพร้อมบ่อพัก และเทคอนกรีตทับ ยาวรวม ๒๑๔ เมตร

๔. ราคากลางคำนวณ ณ วันที่ ๑๙ เมษายน ๒๕๖๐ เป็นเงิน ๒๖๐,๐๐๐ บาท

๕. บัญชีประมาณราคากลาง

๕.๑

๕.๒

๕.๓

๕.๔

๖. รายชื่อคณะกรรมการกำหนดราคากลาง

๖.๑ ว่าที่ ร.ต.สุทัศน์ ทานุมา รองปลัด อบต.โนนเมือง ประธานกรรมการ

๖.๒ นายยุทธวี คำทะรี นายช่างโยธาชำนาญงาน รักษาราชการแทน (ผ.อ.กองช่าง) กรรมการ

๖.๓ นายอาคมสัน กันสีชา ผ.อ.กองการศึกษา กรรมการ

ปร.4

บัญชีรายละเอียดปริมาณงาน

ส่วนราชการองค์การบริหารส่วนตำบลโนนเมือง

งบประมาณ จ่ายขาดเงินสะสม ครั้งที่ 2 ประจำปี 2559 โครงการที่ 15

รายการประมาณราคา *งานต้นทุนค่างานซ่อมแซมถนนลาดยาง*

โครงการ *ซ่อมแซมถนนลาดยางสายโนนสง่า - ภูพระ วางท่อระบายน้ำพร้อมบ่อพัก*

สถานที่ดำเนินการ *บ้านโนนสง่า หมู่ที่ 5 ตำบลโนนเมือง อำเภอนากลาง จังหวัดหนองบัวลำภู*

สายโนนสง่า - ภูพระ

ลักษณะงาน วางท่อระบายน้ำพร้อมบ่อพัก และเทคอนกรีตทับ ยาวรวม 214 ม.

ประมาณการโดย นายพิชิต เวียงอินทร์ นายช่างโยธา

ประมาณการเมื่อวันที่ *19 เมษายน 2560* ตามแบบ *อบต. โนนเมือง*

ราคาน้ำมันโซล่าที่ อ.เมือง จ.หนองบัวลำภู 25.00 - 25.99 บาท / ลิตร

ลำดับที่	รายการ	จำนวน	หน่วย	ค่าวัสดุ		ค่าแรงงาน		รวมเงิน (บาท)	หมายเหตุ
				ต่อหน่วย	รวม	ต่อหน่วย	รวม		
1	งานดินขุด	50	ลบ.ม		-	125.00	6,250.00	6,250.00	
2	คอนกรีตหยาบ เทก่อนวางท่อ	6	ลบ.ม	1,700.00	10,200.00	306.00	1,836.00	12,036.00	
3	ท่อ คสล. 0.30 x 1.00 ม. พร้อมยาแนวท่อ	200	ท่อน	380.00	76,000.00		-	76,000.00	
4	งานทรายรองพื้นปรับระดับ	10.00	ลบ.ม	420.00	4,200.00		-	4,200.00	
5	ค่าแบบข้างคอนกรีตติดตามยาว 1 ข้าง	200.00	ม.	-	-	10.30	2,060.00	2,060.00	
6	งานผิวจราจร คอนกรีต (ค.2)	30.00	ลบ.ม	-	-	-	-		
	-ปูนซีเมนต์ปอร์ตแลนด์ ....310 กก./ลบ.ม.	186.00	ถุง	120.00	22,320.00	-	-	22,320.00	
	-ทราย .... 0.46 ลบ.ม./ลบ.ม.	13.80	ลบ.ม	420.00	5,796.00	-	-	5,796.00	
	-หินผสม .... 0.91 ลบ.ม./ลบ.ม.	27.30	ลบ.ม	467.00	12,749.10	-	-	12,749.10	
	ค่าผสมคอนกรีต	30.00	ลบ.ม	-	-	174.54	5,236.20	5,236.20	
	ค่าปูคอนกรีต	50.00	ตร.ม.	-	-	11.83	591.50	591.50	
	ค่าตัดรอยต่อคอนกรีต และหยอดยาง	200.00	ม.	-	-	21.92	4,384.00	4,384.00	
7	เหล็กเสริม						-		
	- เหล็กตะแกรง Ø 0.40 มม. @0.20x0.20 ม.	200	ตร.ม.	35.00	7,000.00		-	7,000.00	
8	งานหยอดยางแอสฟัลท์	3.00	ลิตร	18.00	54.00	-	-	54.00	
9	**งานบ่อพัก 0.70 x 0.70 ม. 20 บ่อ**								
	เหล็กเส้น RB Ø 9 มม.	80	เส้น	92.00	7,360.00	13.97	1,117.60	8,477.60	
	ลวดผูกเหล็ก	10.0	กก.	46.70	467.00		-	467.00	
	เหล็กฉาก 40 x 40 มม.	10.0	ท่อน	350.00	3,500.00		-	3,500.00	
	ฝาตะแกรงเหล็ก	20	ฝา	500.00	10,000.00		-	10,000.00	
	คอนกรีต 1 : 2 : 4 180 KSC.	5.00	ลบ.ม.	1,800.00	9,000.00	306.00	1,530.00	10,530.00	
	ไม้แบบ	1	เหมารวม					5,000.00	
							รวมราคาค่าต้นทุน	**196,651.40**	

สรุปผลการประมาณราคาค่าก่อสร้าง ปร.5

ส่วนราชการ *องค์การบริหารส่วนตำบลโนนเมือง*

ประเภท *งานอาคาร* *ตามแบบ อบต. โนนเมือง*

สถานที่ดำเนินการ *บ้านโนนสง่า หมู่ที่ 5 ตำบลโนนเมือง อำเภอนากลาง จังหวัดหนองบัวลำภู*

ประมาณราคาตามแบบ ปร.4 *จำนวน 1 แผ่น* **เมื่อ** *19 เมษายน 2560*

ลำดับที่	รายการ	ค่าวัสดุและค่าแรงงาน รวมเป็นเงิน (บาท)	FACTOR F	ค่าก่อสร้างทั้งหมด รวมเป็นเงิน (บาท)	หมายเหตุ
1	ประเภทงานอาคาร	196,651.40	1.3074	257,102.04	
2	ป้ายโครงการ 1 ป้าย			3,000.00	
	- เงินล่วงหน้าจ่าย ..... %				
	- ดอกเบี้ยเงินกู้ 6 %				
	- เงินประกันสัญญา ... %				
	- ภาษีมูลค่าเพิ่ม (VAT) 7 %				
สรุป	รวมราคาค่าดำเนินการทั้งสิ้น 1 + 2			260,102.04	
	คิดเป็นราคาค่าก่อสร้าง			**260,000.00**	
	ตัวอักษร	**สองแสนหกหมื่นบาทถ้วน**			

ผู้ประมาณการ..... นายช่างโยธา ชำนาญงาน

นายพิชิต เวียงอินทร์

คณะกรรมการกำหนดราคากลางได้ตรวจสอบแล้ว

เห็นชอบให้ประมาณราคานี้เป็นราคากลาง

ลงชื่อ.....ตรวจ

(นายยุทธวี คำทะริ)

นายช่างโยธาชำนาญงาน รักษาราชการแทน

(ผอ.กองช่าง)

ลงชื่อ.....ประธานกรรมการ

(ว่าที่ รต. สุทัศน์ ทานุมา)

รองปลัดองค์การบริหารส่วนตำบลโนนเมือง

ลงชื่อ.....เห็นชอบ

(นายรุ่งเรือง ธนปราชญ์เปรื่อง)

ปลัดองค์การบริหารส่วนตำบลโนนเมือง

ลงชื่อ.....กรรมการ

(นายยุทธวี คำทะริ)

นายช่างโยธาชำนาญงาน รักษาราชการแทน

(ผอ.กองช่าง)

ลงชื่อ.....อนุมัติ

(นายทรัพย์ทวี ศรีมุงคุณ)

นายกองค์การบริหารส่วนตำบลโนนเมือง

ลงชื่อ.....กรรมการ

(นายอาคมสัน กันสีชา)

ผู้อำนวยการกองการศึกษา ฯ

โครงการ	เขียนแบบ	ตรวจ	เห็นชอบ	เห็นชอบ	เห็นชอบ	อนุมัติ
หมู่ที่ 6	(นายพิชิต กิ่งจันทร์)	(นายยุทธวี คำหะริ)	(นายรุ่งเรือง ธนปราชญ์เปรื่อง)	(นายอุดร ยอดดา)	(นายสนั่น อสูรย์)	(นายทรัพย์ทวี ศรีมุงคุณ)
ซ่อมแซมถนนสายทาง	นายช่างโยธาชำนาญงาน	นายช่างโยธาชำนาญงาน	เจ้พ. อบต.	รองนายก อบต.	รองนายก อบต.	นายก อบต.

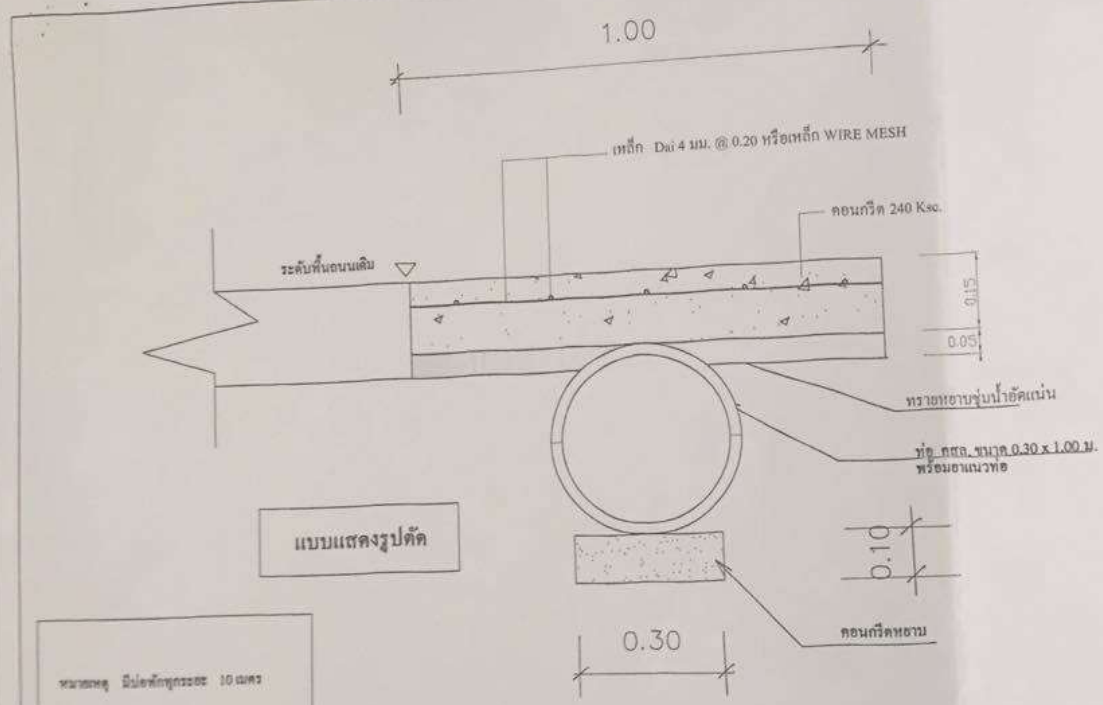

ชื่อโครงการ	เขียนแบบ	ตรวจสอบ	เห็นชอบ	เห็นชอบ	เห็นชอบ	อนุมัติ
ซ่อมแซมถนนลาดยาง พร้อมวางท่อระบายน้ำพร้อมบ่อพัก	(นายพชิต เวียงจันทร์) นายช่างโยธาชำนาญงาน	(นายสุทธิ์ ดำศรี) นายช่างโยธาชำนาญงาน รักษาการ ผอ.กองช่าง	(นายรุ่งเรือง ปราจญ์เรืองรอง) นติกรรม.	(นายสุวิ ยอดคง) รองนายก อบต.	(นายสปัน สุขุธ์) รองนายก อบต.	(นายทรัพย์ศรี ศรีบุตรดุล) นายกอบต.

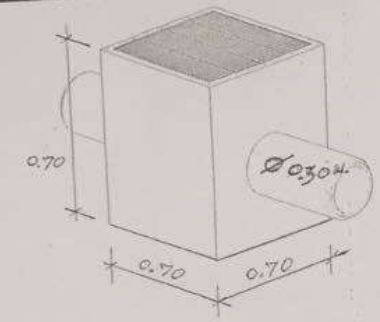

รูปภาพ isometric

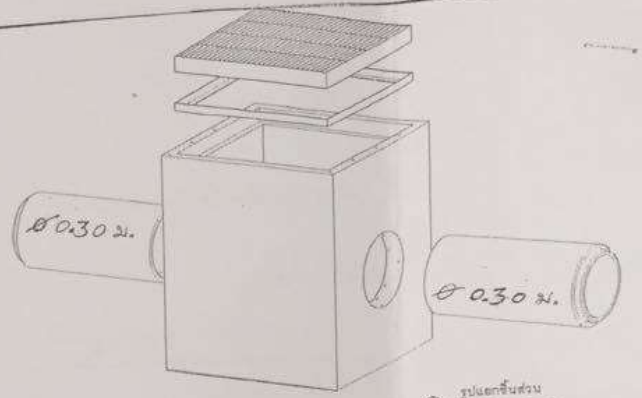

รูปแยกชิ้นส่วน

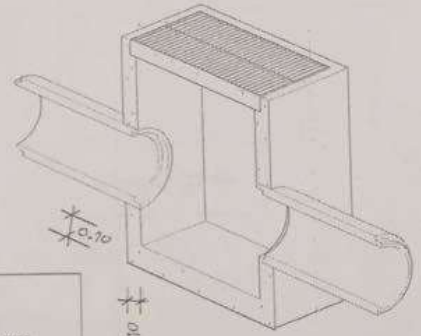

รูปตัดตามแนว ก - ก

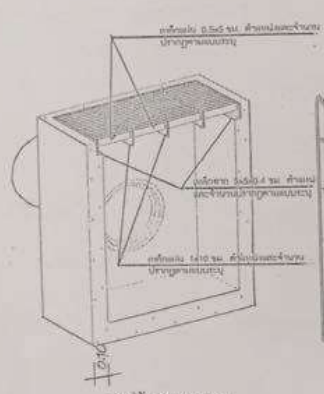

รูปตัดตามแนว ข - ข

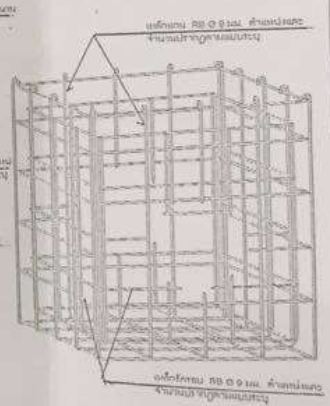

รูปลักษณะการเสริมเหล็ก

หมายเหตุ มีบ่อพักทุกระยะ 10 เมตร

แบบบ่อพักน้ำ คสล.	เขียนแบบ นายช่างโยธา (นายศิริศิลป์ เกื้อจันทร์)	ตรวจ หัวหน้าส่วนโยธา (นายยุทธวี คำพะนิ)	เห็นชอบ ปลัด อบต. (นายสุรเจียร ธนปราชญ์เบี้ยง)	เห็นชอบ รองนายก อบต. (นายชุติพล อยดหา)	เห็นชอบ รองนายก อบต. (นายชาญ อสุรย์)	อนุมัติ นายก อบต. (นายทรัพย์ศรี ศรีมุงคุณ)	หมายเหตุ